高可靠性厚膜贴片电阻 RS73

High Reliability Thick Film Chip Resistors

新年新希望 共创新辉煌

为什么选择RS73

高精度

阻值精度: ± 0.1% ~

电阻温度系数: ± 25[※1] × 10^{-6}/K ~

※1 Cold T.C.R. (−55℃/+25℃)为−50 ~ +25 x 10^{-6}/K。

长期稳定性

耐久性试验ΔR: ± 0.2% ~

与通用电阻器相比

阻值变化可控制在:1/10以内

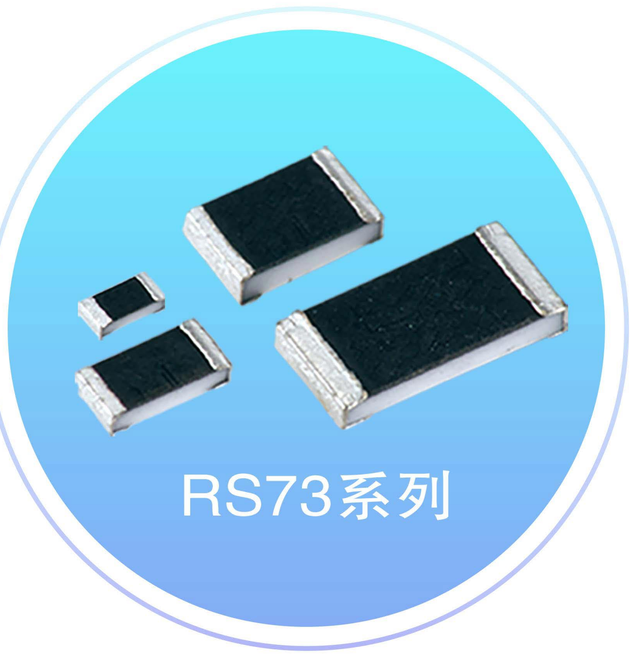

提升耐环境特性

耐硫化[※2]、耐电腐蚀

不会因硫化、电腐蚀导致断线

※2 可提供耐硫化系列。

易于采购

与通用贴片电阻

共用的生产线

◆应用

车载市场	**降低能耗，提高安全性和舒适性** BMS、逆变器、DC/DC转换器、ADAS、各种传感器
工控机市场	**节能，提高安全性** 精密加工机器、工业机器人、电子仪器、电源、AC伺服、PLC、智能仪表、功率调节器等

◆优点

控制系统、传感电路的**高精度化**有助于设备的**长期稳定运行**。

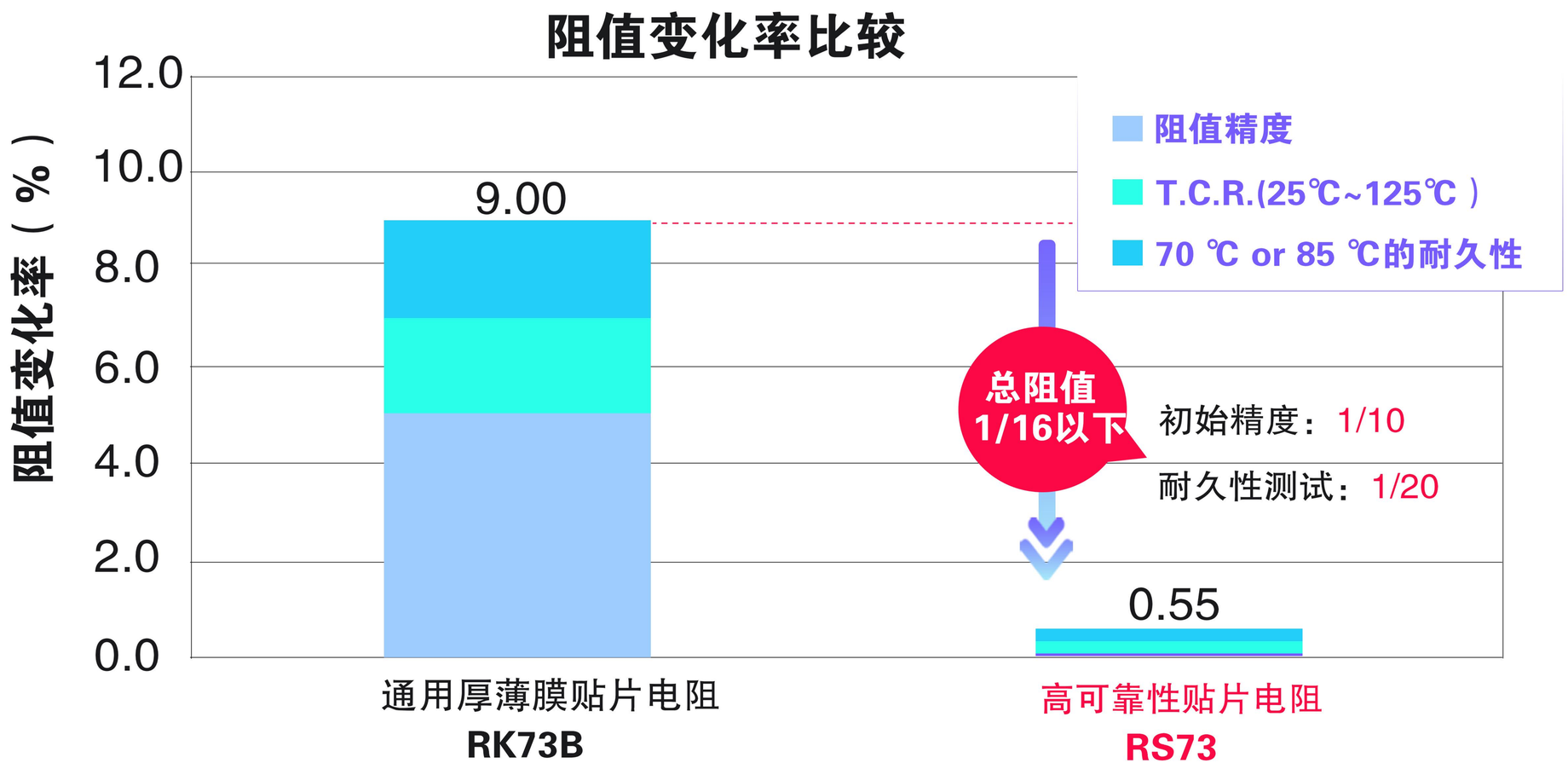

◆应用案例

电压控制电路的输出电压检测
(输出反馈)

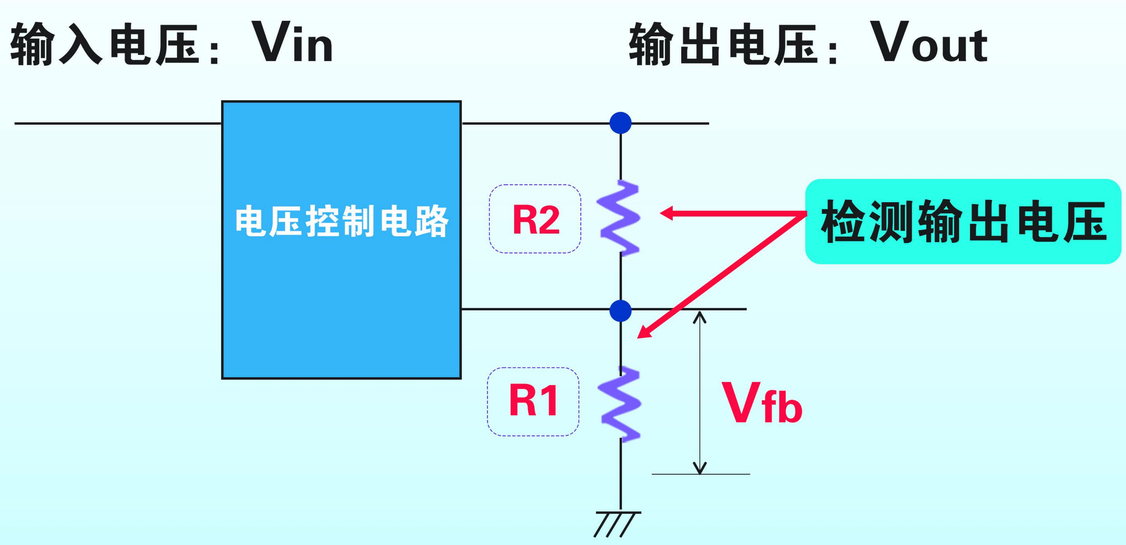

设定运算放大器的放大率
形成基准电压

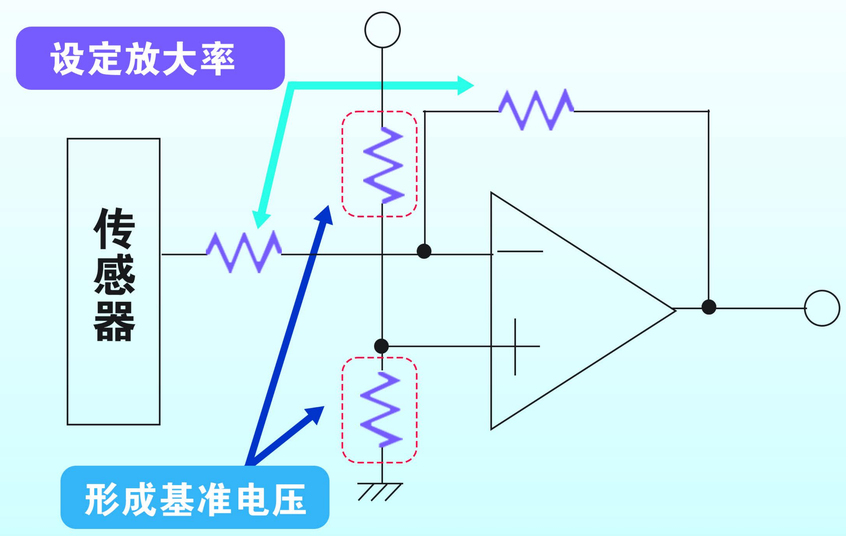

◆参数

Type	Size (mm/Inch)	Power Rating (W)	T.C.R. (×10/⁻⁶K)	Resistance Tolerance (%)	Max.Working Voltage (V)	Resistance Range (Ω)
RS73F1E	1005/0402	0.125	±25※1	B: ±0.1 C: ±0.25 D: ±0.5 F: ±1	75	300~1M
RS73G1E			±50			
RS73F1J	1608/0603	0.2	±25※1		100	10~1M
RS73G1J			±50			
RS73F2A	2012/0805	0.25	±25※1		150	10~10M
RS73G2A			±50			
RS73F2B	3216/1206	0.33	±25※1		200	10~10M
RS73G2B			±50			

※1 Cold T.C.R. (−55 ℃ /+25 ℃) 为−50 ~ +25 x 10^{-6}/K。

創意電子有限公司
Weltronics Component Limited

	创意香港	创意深圳	创意广州	创意上海	创意北京
电话	(852) 2410 0623	(755) 8348 0330	(020) 8351 1853	(021) 6095 2881	(010) 6298 2798
传真	(852) 2410 0920	(755) 8348 0105	(020) 8351 1491	(021) 6095 2882	(010) 6298 0880

邮箱 marketing@weltronics.con.　注：其他办事处联系方式请查询公司网址或邮箱

扫一扫
了解更多新品信息